| 当社管理番号 | 車名 | 初度登録 | 型式･車体番号 | 架装形状 | |
|---|---|---|---|---|---|
| 50 | マツダ | H27/12 | TRG-LHR85AN-7005955 | 冷蔵冷凍車 | |

| 前登録ナンバ | 車検有効期限 | 走行距離 | 積載量 | 荷台寸法( mm ) | | | 出品会社（　富山　県） |
|---|---|---|---|---|---|---|---|
| 自家用 | 切れ / 抹消 | 83,600 km / タコ年月 / 一体 別体 | 1,500 kg | L 2,900 | W 1,540 | H (門) 1,550 / 1,560 | (有)高見トラックセンター |

| エンジン状態 | A (B) C | AC | (良) 不良 無 | ブレーキ | V | 馬力 | I/CT 110 ps | TM | 5 速 | 3 ペダル |
|---|---|---|---|---|---|---|---|---|---|---|

| | |
|---|---|
| ミッション・デフ(異音、油漏) | |
| フレーム関係(錆、車体番号等) | |

上物メーカー名,年式,型式及状態等

東プレ　サイドドア　ラッシング2段　断熱700mm　仕切り板

東プレ (XL22LSC-P)低温　-30℃設定　スタンバイ (コード無)　-21℃確認

| キャブ廻り | | |
|---|---|---|
| ベット | 有 | (無) |
| 汚れ | 小 | (中) 大 |
| シート破 | (有) | 無 |
| ETC | (有) | 無 |
| ラジオ | (良) | 不良 |
| ﾊﾞｯｸﾓﾆﾀ | 有 | (無) |
| | ｶﾗｰ | 白黒 |
| 電格ミラ | (有) | 無 |

| | | |
|---|---|---|
| リサイクル料 | 8,050 円 | |
| ヘッドランプ | HID | (ハロゲン) |
| 補ブレーキ | 段 | |

特記、重点確認、他

箱内キズ

| Fガラス | | |
|---|---|---|
| 要交換 | 良好 | (飛石有) |
| 点キズ | | |

| 記録簿 | 有 | (無) |
|---|---|---|
| 取説 | 有 | (無) |
| メンテノート | 有 | (無) |
| PMマフラ | 有 | (無) |
| 証明書 | 有 | (無) |
| 燃料タンク | | |

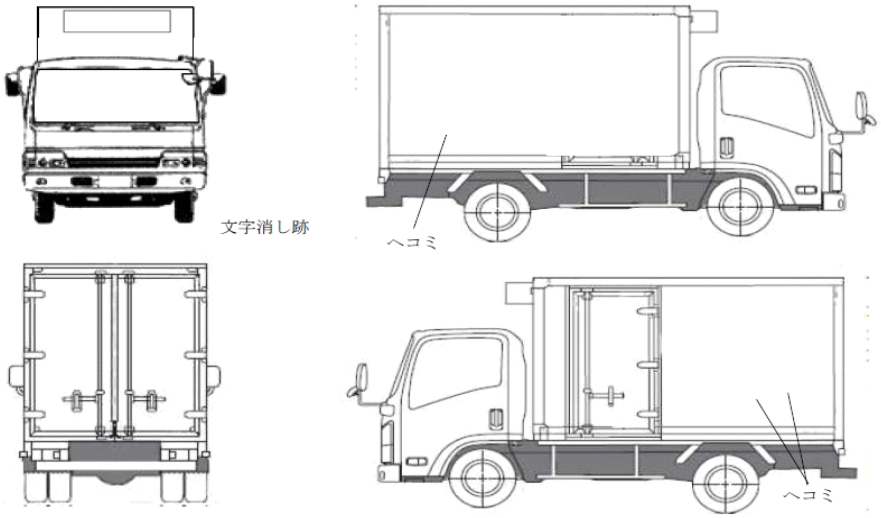


タイヤ0～10、欠、で記載

| | | | |
|---|---|---|---|
| 4 | 4 | | |
| | | | |
| 4 | 4 | 4 | 4 |
| | | | |

| | | | |
|---|---|---|---|
| F サイズ | 195/75R15 | | |
| R サイズ | 195/75R15 | | |
| タイヤ ﾊﾟﾀｰﾝ | | スペア | 1 |