当社管理番号	車名	初度登録	型式･車体番号	架装形状	
13	いすゞ	H28/06	TRG-NPR85AR-7061549	アルミ平幌付	

前登録ナンバ	車検有効期限		走行距離		積載量	荷台寸法(mm)			出品会社（ 富山 県）
営業用		切れ / 抹消	43,100 km	タコ年月 / 一体 / 別体	2,000 kg	L 4,330	W 2,070	H (門) 1,800	(有)高見トラックセンター

エンジン状態	A (B) C		AC	(良) 不良 無	ﾌﾞﾚｰｷ	V	馬力	I/CT 150 ps	TM	6 速	3 ペダル

ミッション・デフ(異音、油漏)	
フレーム関係(錆、車体番号等)	
上物メーカー名,年式,型式及状態等	アルミブロック

キャブ廻り	
ベット	有 (無)
汚れ	小 (中) 大
シート破	有 (無)
ETC	(有) 無
ラジオ	(良) 不良
ﾊﾞｯｸﾓﾆﾀ	有 (無)
ｶﾗｰ	白黒
電格ミラ	(有) 無

リサイクル料	10,440 円	
ヘッドランプ	HID	(ハロゲン)
補ブレーキ	段	

特記、重点確認、他

スペアキー無

Fガラス		
要交換	良好	(飛石有)
点キズ		

記録簿	有	(無)

取説	(有)	無
メンテノート	有	(無)
PMマフラ	有	(無)
証明書	有	(無)

燃料タンク

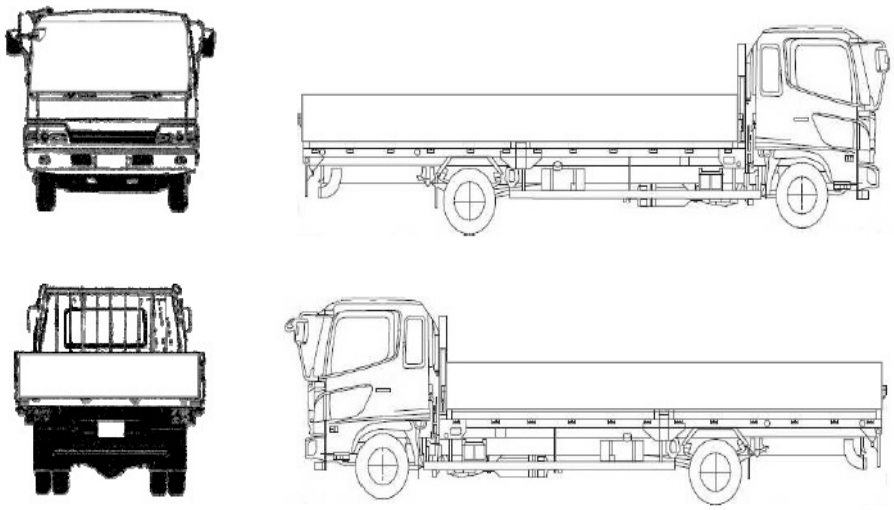

タイヤ0～10、欠、で記載

2	2		
2	2	2	2

F サイズ	185/85R16
R サイズ	185/85R16
タイヤ ﾊﾟﾀｰﾝ	
スペア	1