当社管理番号	車名	初度登録	型式･車体番号	架装形状	
105	三菱	R01/07	2KG-FK71F-601666	アルミ平	

前登録ナンバ	車検有効期限		走行距離		積載量	荷台寸法(mm)			出品会社（　富山　県）
自家用		切れ / 抹消	92,900 km	タコ年月 / 一体 / 別体	3,050 kg	L 5,750	W 2,360	H (門) 690	(有)高見トラックセンター

エンジン状態	A (B) C		AC	(良) 不良 無	ﾌﾞﾚｰｷ	A	馬力	I/CT 220 ps	TM	6 速	3 ペダル

ミッション・デフ(異音、油漏)	
フレーム関係(錆、車体番号等)	

上物メーカー名,年式,型式及状態等

パブコ　アルミブロック　床ステン張り

ワイド

キャブ廻り		
ベット	有	(無)
汚れ	小	(中) 大
シート破	有	(無)
ETC	(有)	無
ラジオ	(良)	不良
ﾊﾞｯｸﾓﾆﾀ	(有)	無
	(ｶﾗｰ)	白黒
電格ミラ	(有)	無

リサイクル料	10,910 円	
ヘッドランプ	(HID)	ハロゲン
補ブレーキ	段	

特記、重点確認、他

社外ナビ

アルミホイール

Fガラス		
要交換	良好	(飛石有)
点キズ		

記録簿	有	(無)

取説	(有)	無
メンテノート	(有)	無
PMマフラ	有	(無)
証明書	有	(無)

燃料タンク
200L

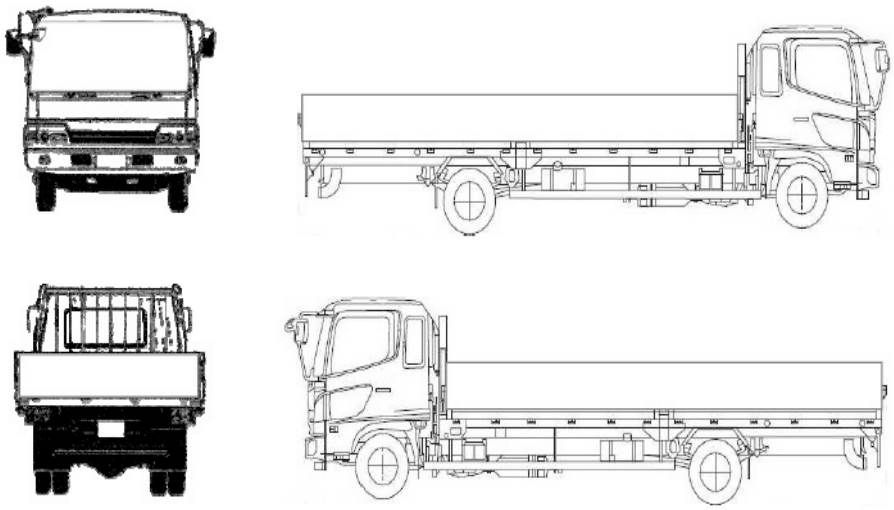

タイヤ0～10、欠、で記載

3	3		
3	3	3	3

F サイズ	225/90R17.5		
R サイズ	225/90R17.5		
タイヤ ﾊﾟﾀｰﾝ		スペア	1