当社管理番号	車名	年式	型式･車体番号	架装形状	
55	ニッサン	28	TKG-FEB5W-547092	セフテーローダ	

前使用者	車検有効期間	走行距離(km)	積載量	荷台寸法(mm)			
				L	W	H	
自家用	平成 30年 6月 1日	21,089 km ﾀｺｸﾞﾗﾌ年月 無	2,000 kg	4,290	2,080	310	(有) 高見トラックセンター TEL:076-435-5116 FAX:076-435-5117

エンジン状態	良好	AC 良	ブレーキ ﾊﾞｷｭｰﾑﾌﾞﾚｰｷ	I/CT 150 馬力	ﾘｻｲｸﾙ預託済	7,690 円

ミッション	5速	キャブ内部		備考	
フレーム関係(亀裂、曲り、錆、車体番号等の確認)	良好	シート破れ	無	ﾊﾟﾜｰｳｨﾝﾄﾞｳ	有
上物メーカー名	花見台 (SF20AA) ラジコン ウインチ	クロス張り	無	電動ミラー	有
仕様		キャブ	ワイド	ABS	有
		取説 有	整備帳 有	エアバック	有
その他				ﾊﾞｯﾃﾘｰ(V)	12

外装状態

＜キャブ屋根＞ ＜荷台＞

前 後

Fガラス状態
良好

記録簿	無

PMマフラ	無
証明書	無

S･リミッタ	無
証明書	無

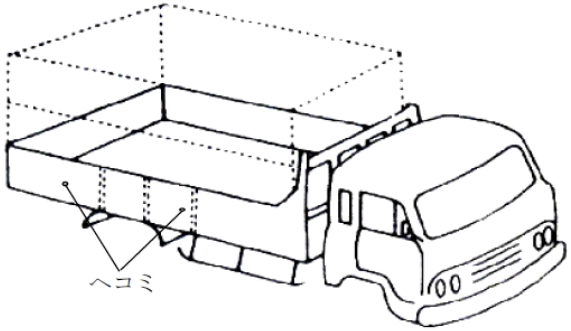

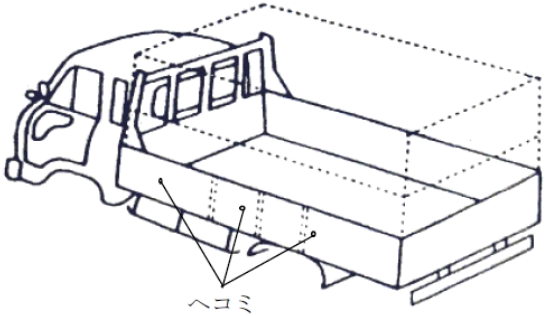

タイヤ状態

7 前 7

7 7 7 7

F 1 スペア R

サイズF 205/85R16

サイズR 205/85R16