当社管理番号	車名	初度登録	型式･車体番号	架装形状	
48	日野	H29/04	TKG-XZU605M-0016891	冷蔵冷凍車	

前登録ナンバ	車検有効期限		走行距離		積載量	荷台寸法(mm)			出品会社（ 富山 県）
営業用	05.5.6	切れ	40,700 km		2,000 kg	L 2,990	W 1,660	H (門) 1,750 / 1,760	(有)高見トラックセンター
		抹消	ﾀｺ年月	一体 / 別体					

エンジン状態	A (B) C		AC	(良) 不良 無	ﾌﾞﾚｰｷ	V	馬力	I/CT 136 ps	TM	5 速	3 ペダル

ミッション・デフ(異音、油漏)	
フレーム関係(錆、車体番号等)	

上物メーカー名,年式,型式及状態等

東プレ サイドドア 床ステン張り ラッシング1段
東プレ (XV22LSC-M) 低温-30℃設定 -25℃確認 スタンバイ付 (コード無)

キャブ廻り		
ベット	有	(無)
汚れ	小	(中) 大
シート破	有	(無)
ETC	有	(無)
ラジオ	(良)	不良
ﾊﾞｯｸﾓﾆﾀ	(有)	無
	(ｶﾗｰ)	白黒
電格ミラ	(有)	無

リサイクル料	8,820 円	
ヘッドランプ	HID	(ハロゲン)
補ブレーキ	段	

特記、重点確認、他

スペアキー無

Fガラス		
要交換	良好	(飛石有)
点キズ		

記録簿	(有)	無
H31～R3		
取説	(有)	無
メンテノート	(有)	無
PMマフラ	有	(無)
証明書	有	(無)
燃料タンク		

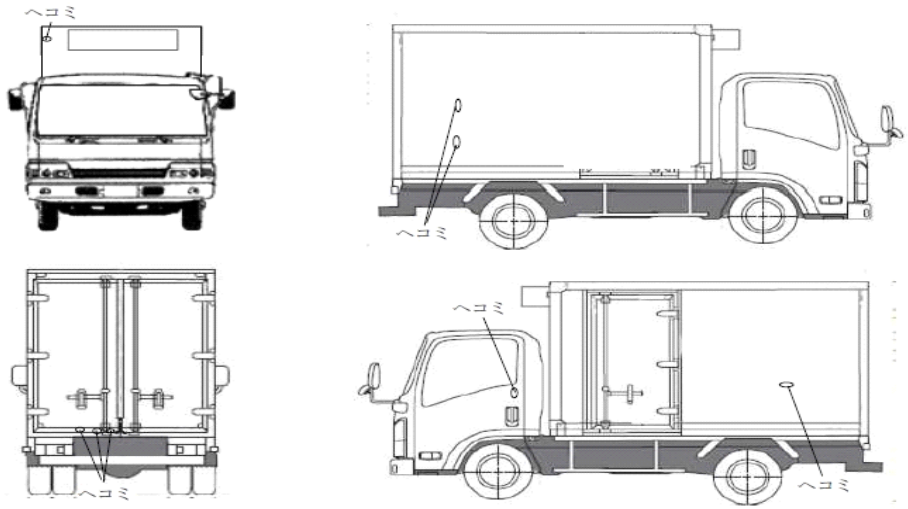

タイヤ0～10、欠、で記載

F サイズ		
R サイズ		
タイヤ ﾊﾟﾀｰﾝ		スペア