当社管理番号	車名	初度登録	型式･車体番号	架装形状	
39	いすゞ	H30/02	TRG-NHR85AN-7023150	ドライバン	

前登録ナンバ	車検有効期限		走行距離		積載量	荷台寸法(mm)			出品会社（ 富山 県）
習志野 自家用	02.2.26	切れ	22,100 km		1,500 kg	L 3,130	W 1,780	H (門) 1,980 2,030	(有)高見トラックセンター
		抹消	ﾀｺ年月	一体 別体					

エンジン状態	A (B) C		AC	(良) 不良 無	ﾌﾞﾚｰｷ	V	馬力	I/CT 110 ps	TM	5 速	3 ペダル

ミッション・デフ(異音、油漏)	
フレーム関係(錆、車体番号等)	

上物メーカー名,年式,型式及状態等

日本フルハーフ
ラッシング2段

キャブ廻り		
ベット	有	(無)
汚れ	(小)	中 大
シート破	有	(無)
ETC	(有)	無
ラジオ	(良)	不良
ﾊﾞｯｸﾓﾆﾀ	(有)	無
	(ｶﾗｰ)	白黒
電格ミラ	有	(無)

リサイクル料	9,170 円	
ヘッドランプ	HID	(ハロゲン)
補ブレーキ	段	

特記、重点確認、他

Fガラス		
要交換	良好	(飛石有)
点キズ		

記録簿	有	(無)
取説	(有)	無
メンテノート	(有)	無
PMマフラ	有	(無)
証明書	有	(無)
燃料タンク		

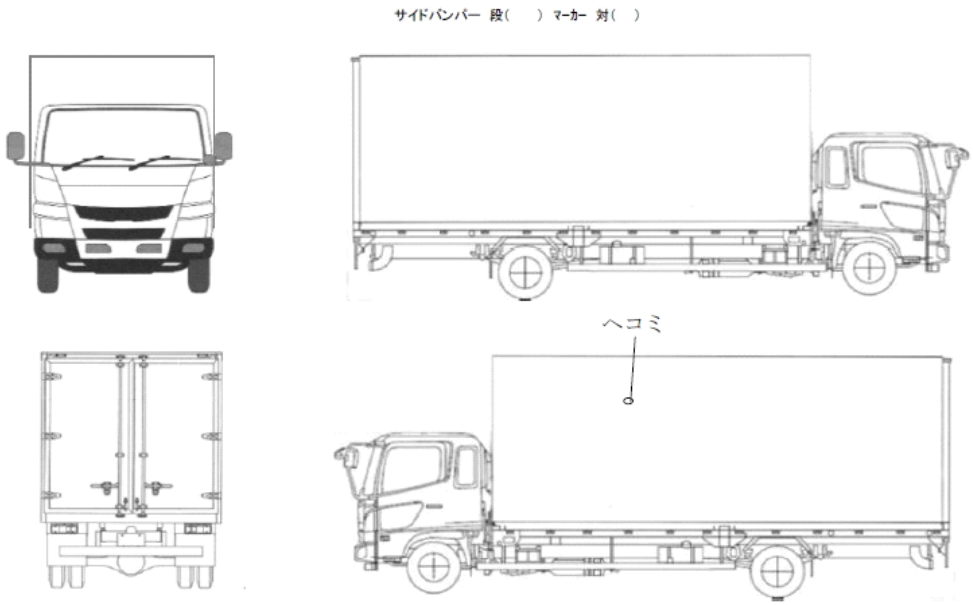

タイヤ0～10、欠、で記載

	8	8	
8	8	8	8

F サイズ	195/75R15		
R サイズ	195/75R15		
タイヤ ﾊﾟﾀｰﾝ		スペア	1