当社管理番号	車名	初度登録	型式･車体番号	架装形状	
28	三菱	H26/05	TKG-FEB80-530481	ウイング	

前登録ナンバ	車検有効期限		走行距離			積載量	荷台寸法(mm)			出品会社（ 富山 県）
不明		切れ / 抹消	100,700 km	タコ年月	一体 / 別体	3,500 kg	L 4,480	W 2,100	H (門) 2,110 / 2,220	(有)高見トラックセンター

エンジン状態	A (B) C		AC	(良) 不良 無	ﾌﾞﾚｰｷ	V	馬力	I/CT 175 ps	TM	速	2 ペダル	デュオニック

ミッション・デフ(異音、油漏)	
フレーム関係(錆、車体番号等)	

上物メーカー名,年式,型式及状態等

日本フルハーフ　ラッシング1段　フック5対

カスタム

キャブ廻り		
ベット	有	(無)
汚れ	小	(中) 大
シート破	(有)	無
ETC	(有)	無
ラジオ	(良)	不良
ﾊﾞｯｸﾓﾆﾀ	(有)	無
	(ｶﾗｰ)	白黒
電格ミラ	(有)	無

リサイクル料	8,830 円	
ヘッドランプ	(HID)	ハロゲン
補ブレーキ	段	

特記、重点確認、他

Fガラス		
要交換	良好	(飛石有)
点キズ		

記録簿	有	(無)
取説	(有)	無
メンテノート	有	(無)
PMマフラ	有	(無)
証明書	有	(無)
燃料タンク		

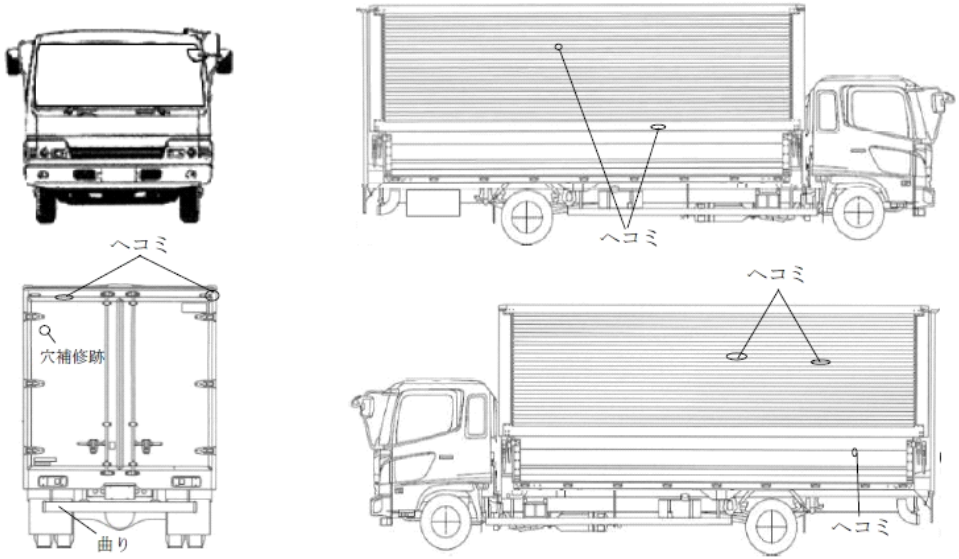

タイヤ0～10、欠、で記載

	5	5	
5	5	5	5

F サイズ	215/70R17.5		
R サイズ	215/70R17.5		
タイヤ ﾊﾟﾀｰﾝ		スペア	1